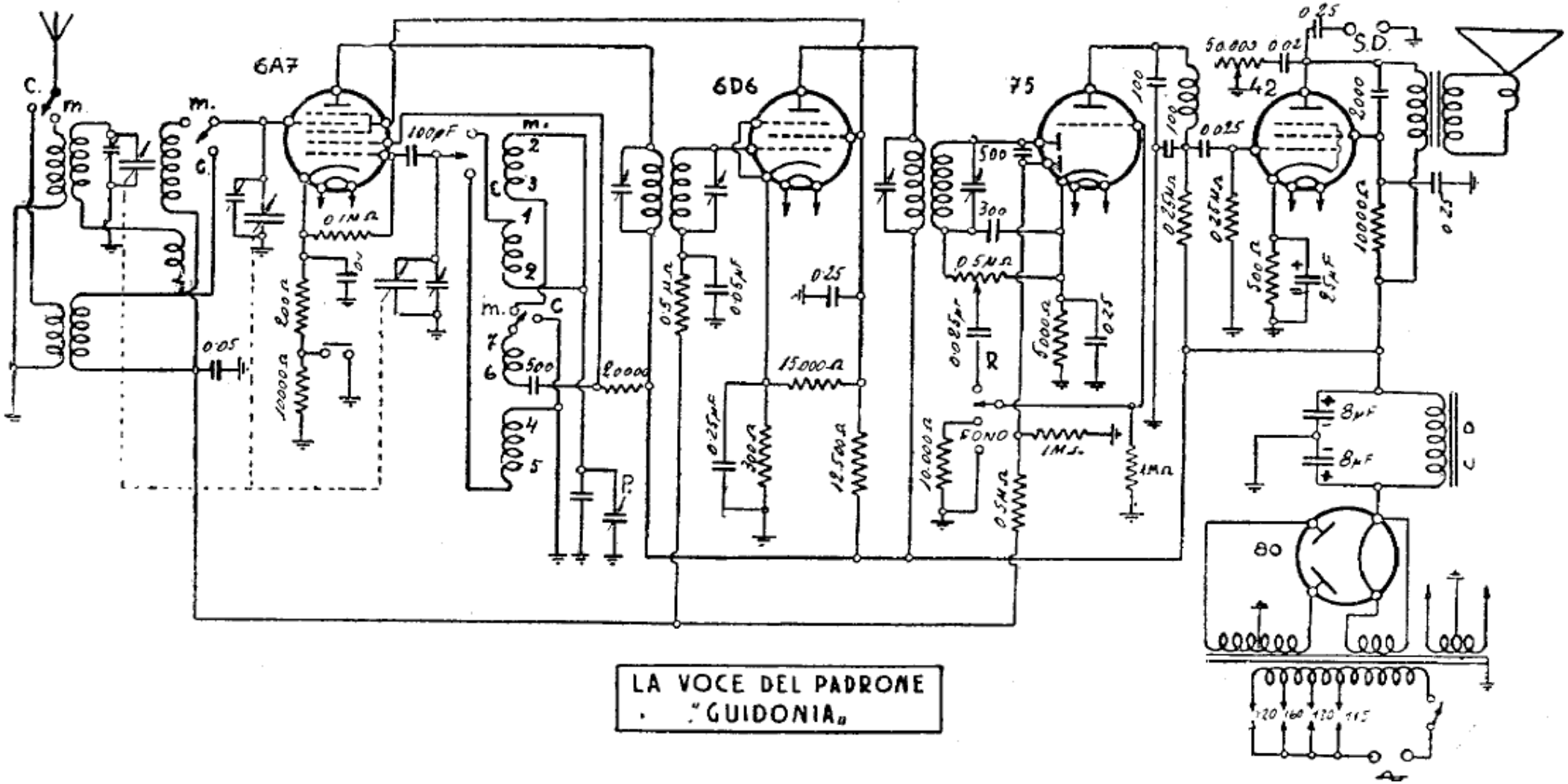

LA VOCE DEL PADRONE. — Mod. « Guidonia ». - Produzione 1937. - Media frequenza: 175 kHz.